Ente Nazionale per l'Aviazione Civile

AEROPORTO CIVILE DI LAMEZIA TERME (CZ)

LOTTO L1 - Sviluppo aerostazione passeggeri
CUP: H84G22000030009
LOTTO L2 - Interventi per la security e la digitalizzazione
CUP: H86I22000390002
LOTTO L6 - Potenziamento delle reti di sottoservizi e impianti tecnologici
CUP: H84G22000060009

PROGETTO ESECUTIVO

LOTTO 1

ARCHITETTURA - STATO DI PROGETTO - GENERALI
Abaco controsoffitti

GRUPPO DI PROGETTAZIONE Raggruppamento Temporaneo di Professionisti	TECHNITAL	ETS Engineering and Technical Services S.p.A.
	Direttore Tecnico e Responsabile integrazione prestazioni specialistiche: ing. Filippo Busola Geologia: dott. Emanuele Fresia Progettazione idraulica: ing. Alessandro Cacciatori Project Manager: ing. Emanuela Perina CSP: arch. Elisabeth Foroni	Direttore Tecnico: ing. Giambattista Parietti Progettazione Specialistica Impianti: ing. Marco Bergami P.I. Daniele Togni ing. Enrico Facchinetti
AERTEC	VALLE 3.0	incide
Direttore tecnico: ing. Aeronautico Carlos Berenguer López Responsabile sistemi di trasporto: ing. Pedro Tena Calderón	Direttore tecnico: arch. Emanuela Valle Progettazione architettonica: arch. Maria Camilla Valle arch. Leonardo Giovannozzi	Direttore tecnico e progettazione strutturale: ing. Gianluca Vallerini Coordinatore progettazione strutture ing. Matteo Pagnozzi

CODICE ELABORATO								REVISIONE		
Fase	Lotto	Ambito	Disciplina	Tipo	Numero	Rev	Scala	Id.	Data	Descrizione
E	L1	00	ARC	AB	03	B	1 : 5	A	FEBBRAIO 2025	EMISSIONE
								B	MAGGIO 2025	RECEPIMENTO INDICAZIONI ENTE DI VERIFICA
								C		
								D		
NOME FILE:	AI015P-E-L1-00-ARC-AB-03-B.dwg							REDAZIONE:	M.D.	VALLE 3.0

Visto del Committente: **Società Aeroportuale Calabrese S.p.A.**

INTERVENTO FACENTE PARTE DEL	IL RESPONSABILE DEL PROCEDIMENTO:	IL POST HOLDER DI AREA:
Contratto Istituzionale di Sviluppo "CIS VOLARE"	ing. Ferdinando Saracco	OPERATIONAL SERVICES MANAGER: Emilio Parrilla PASSENGER EXPERIENCE MANAGER: Sabrina Mileto PH PROGETTAZIONE: Ferdinando Saracco

Approvazione **ENAC:**

AI015P-E-L1-00-ARC-AB-03-A - ABACO CONTROSOFFITTI

0.CS.01	Controsoffitto a quadrotte	AMBITO 03 CENTRALE TECNOLOGICA	Scala: 1 : 5

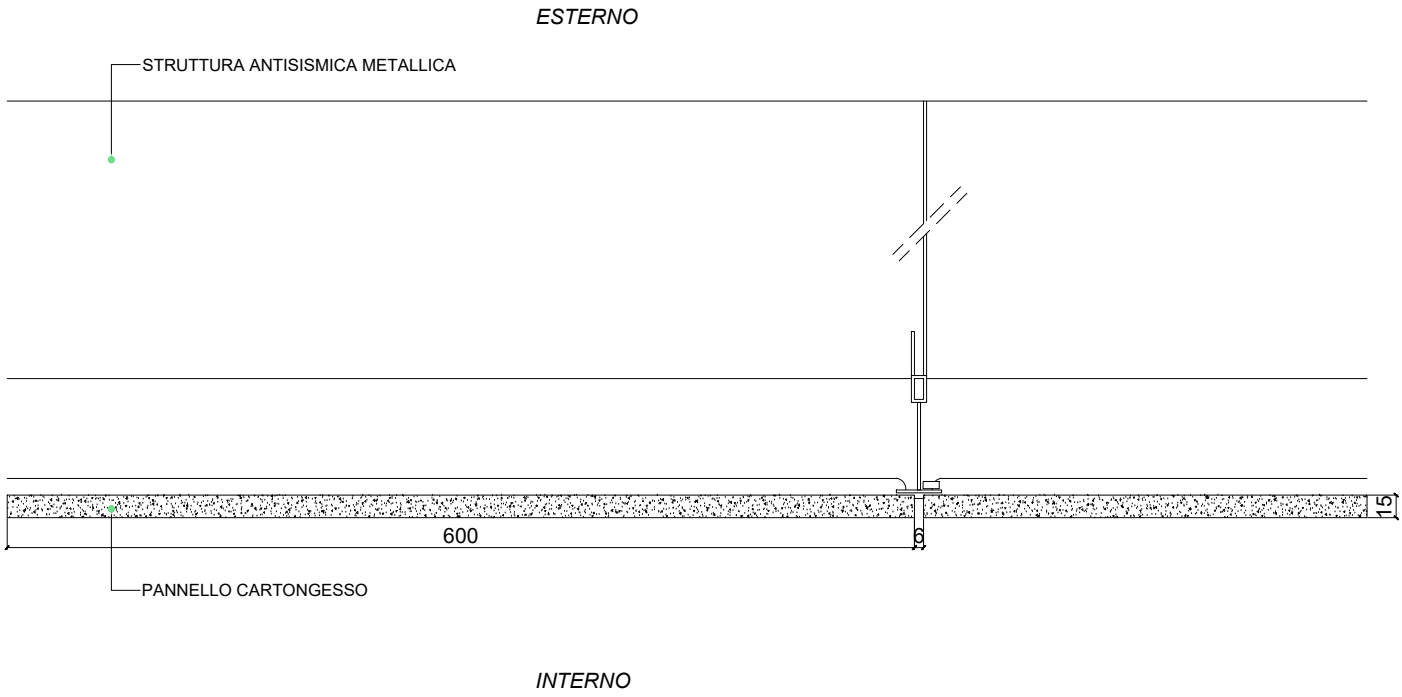

DESCRIZIONE:

Controsoffitto costituito da:
Pannelli in cartongesso su struttura metallica antisismica con scuretto di 6 mm
dimensione pannelli 600x600 mm

AI015P-E-L1-00-ARC-AB-03-A - ABACO CONTROSOFFITTI

0.CS.02	Controsoffitto a membrana	AMBITO 03 CENTRALE TECNOLOGICA	Scala: 1 : 5

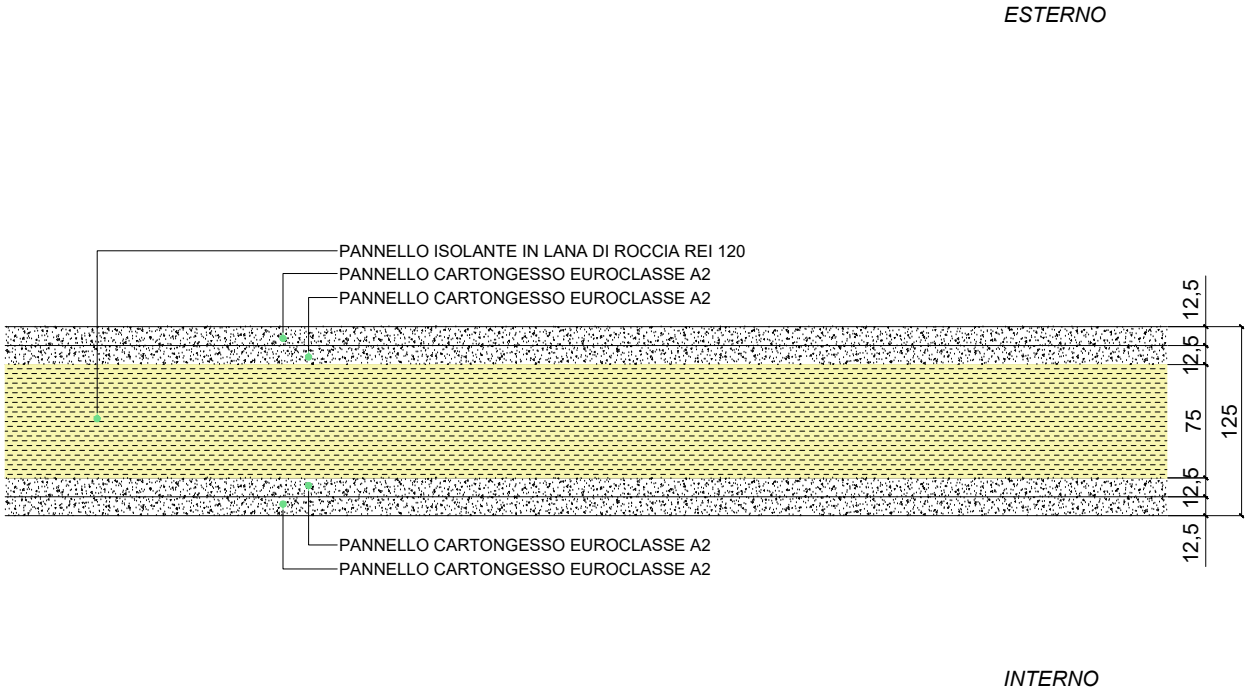

DESCRIZIONE:

Controsoffitto costituito da:
Doppie lastre su due lati di cartongesso euroclasse A e struttura centrale metallica in acciaio zincato, profilo a C singolo, spessore 75 mm, interasse 600 mm, con isolante interno in lana di roccia 70 mm REI120

AI015P-E-L1-00-ARC-AB-03-A - ABACO CONTROSOFFITTI

0.CS.03	Controsoffitto metallico	AMBITO 01 BUSSOLE	Scala: 1 : 5

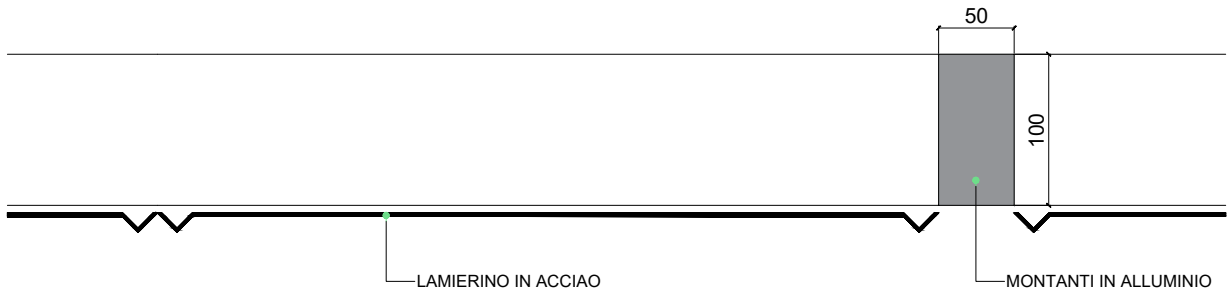

DESCRIZIONE:

Controsoffitto costituito da:
Lamierino in acciaio sp. 2 mm
Montanti in alluminio a sezione rettangolare 50x100 mm

Abaco Controsoffitti

Codice: 1.CS.01

Scala: 1 : 5

Esterno

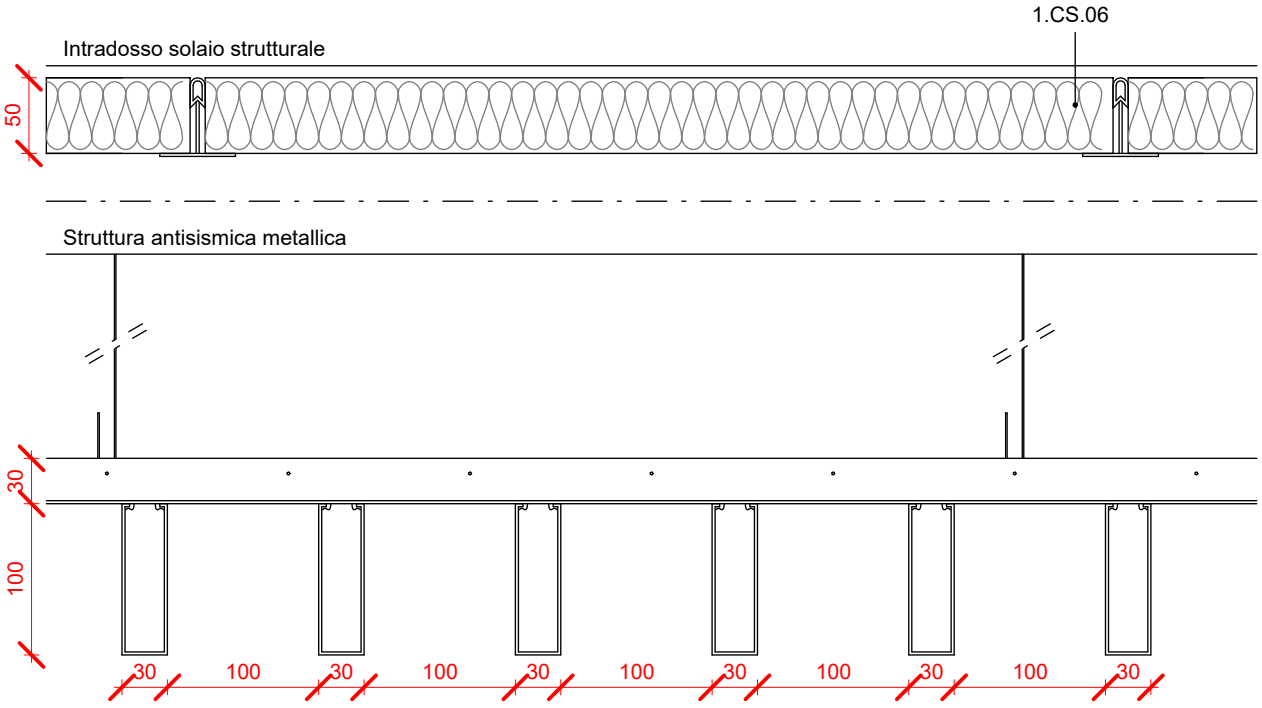

Interno

Descrizione :

Controsoffitto con doghe in aggancio su struttura metallica antisismica L30 H100 senza scuretto, forma scatolata ad angolo retto - larghezza doghe 30 mm; passo doghe 100 mm. Coefficiente di assorbimento acustico $\alpha = 0,8$

Abaco Controsoffitti

Codice: 1.CS.02

Scala: 1 : 5

Esterno

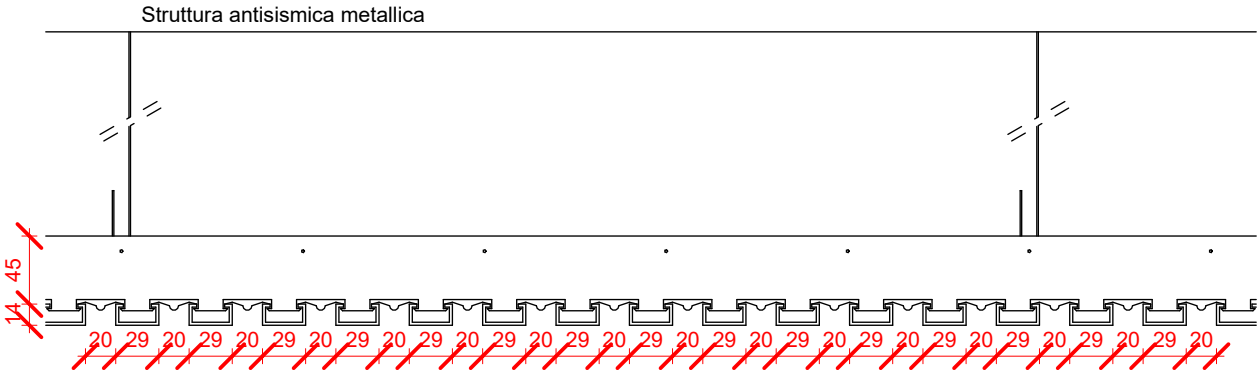

Interno

Descrizione :

Controsoffitto con doghe in aggancio su struttura antisismica metallica L28,5 H14 con scuretto, forma scatolata ad angolo retto - larghezza doghe 28,5 mm; passo doghe 20 mm.
Coefficiente di assorbimento acustico $\alpha = 0,8$

Abaco Controsoffitti

Codice: 1.CS.03

Scala: 1 : 5

Esterno

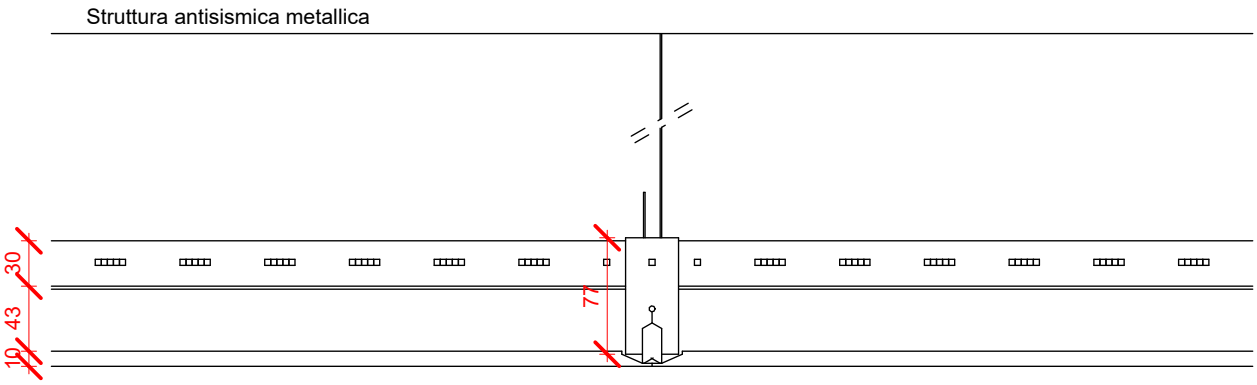

Interno

Descrizione :

Controsoffitto con pannelli ad angolo retto o smussato in aggancio su struttura metallica antisismica nascosta - dimensione pannelli variabile.

Abaco Controsoffitti

Codice: 1.CS.04

Scala: 1 : 5

Esterno

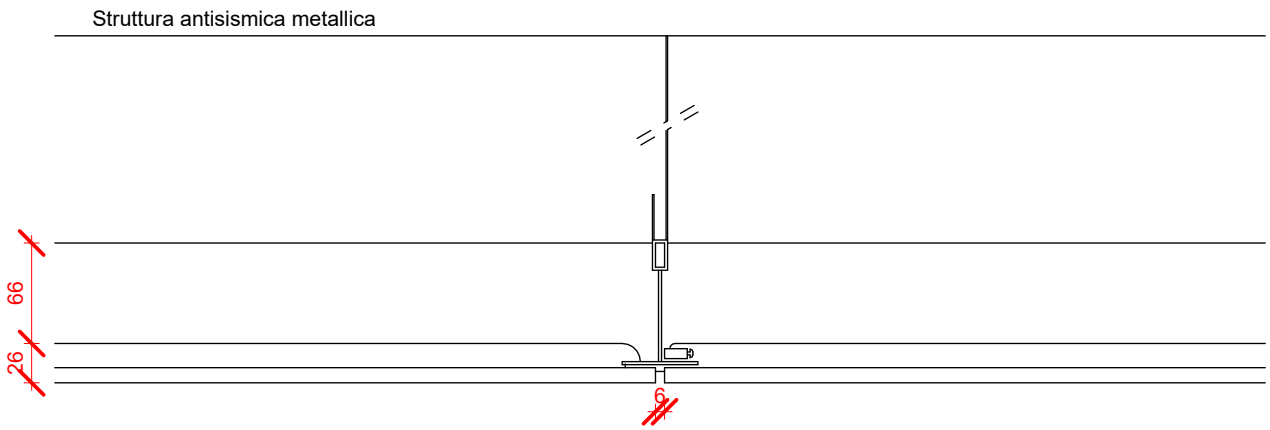

Interno

Descrizione :

Controsoffitto con pannelli in appoggio su struttura metallica antisismica con scuretto 6 mm - dimensione pannelli 600x600 mm.

Abaco Controsoffitti

Codice: **1.CS.05**

Scala: **1 : 5**

Esterno

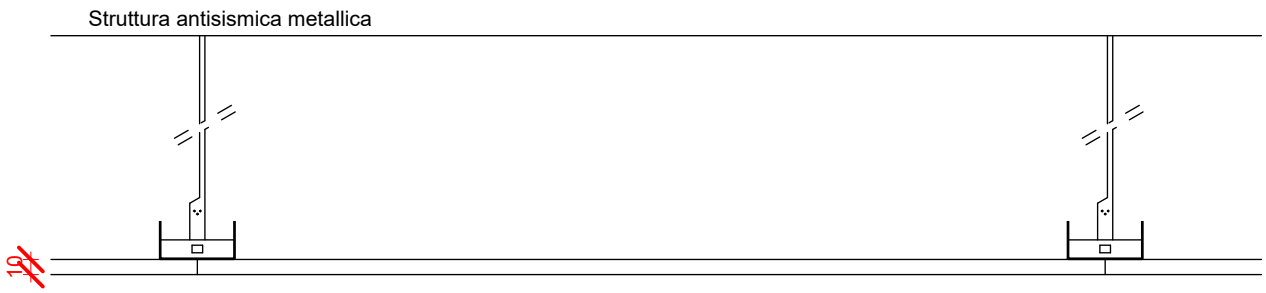

Interno

Descrizione :

Controsoffitto con pannelli di cartongesso liscio su struttura metallica.

Abaco Controsoffitti

Codice: **1.CS.06**

Scala: **1 : 5**

Esterno

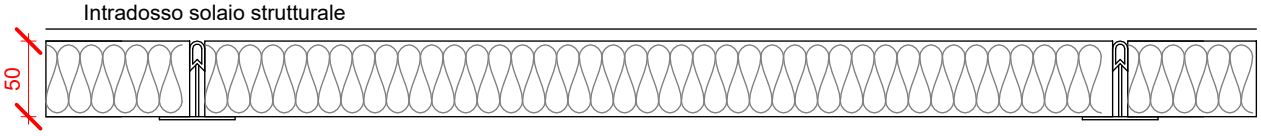

Interno

Descrizione :

Pannelli fonoassorbenti incollati all'intradosso del solaio strutturale del piano mezzanino - sp. 50 mm. Coefficiente di assorbimento acustico $\alpha = 0,88$

Abaco Controsoffitti

Codice: **1.CS.07**

Scala: **1 : 5**

Esterno

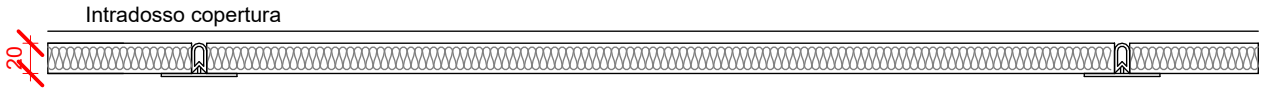

Interno

Descrizione :

Pannelli fonoassorbenti incollati all'intradosso della copertura dell'aerostazione - sp. 20 mm. Coefficiente di assorbimento acustico α = 0,83

Abaco Controsoffitti

Codice: **1.CS.08**

Scala: **1 : 5**

Esterno

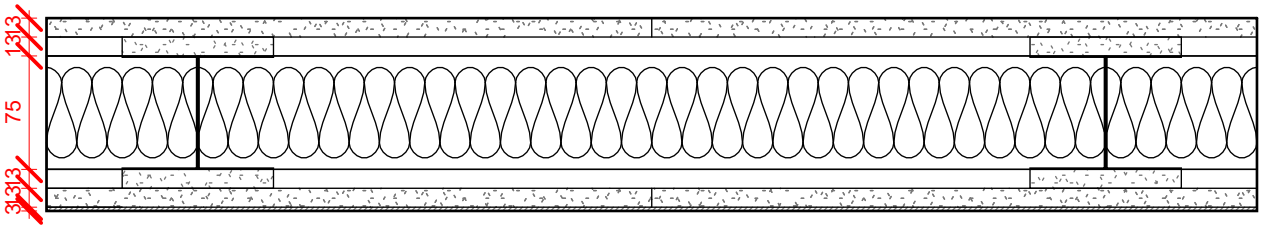

Interno

Descrizione :

Controsoffitto a membrana: pannelli di cartongesso su struttura metallica autoportante, finitura rasatura e stuccatura + idropittura lavabile per interni.